第70回島尻地区軟式野球強化大会

（令和3年11月27日～12月5日）

シード校

◎　東風平　中学校
◎　伊良波　中学校
○　三和　中学校
○　玉城　中学校

大会会場
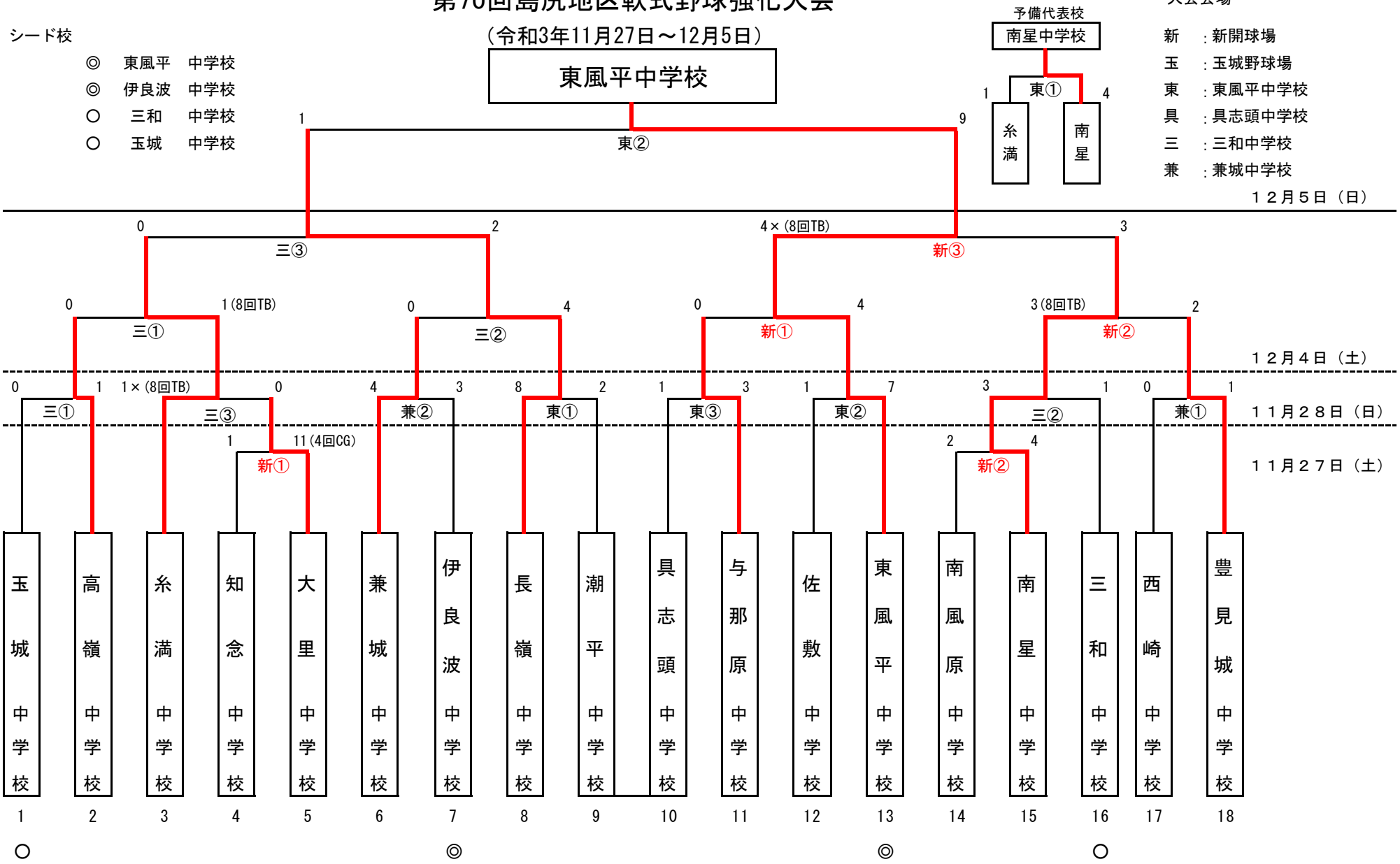
新　：新開球場
玉　：玉城野球場
東　：東風平中学校
具　：具志頭中学校
三　：三和中学校
兼　：兼城中学校